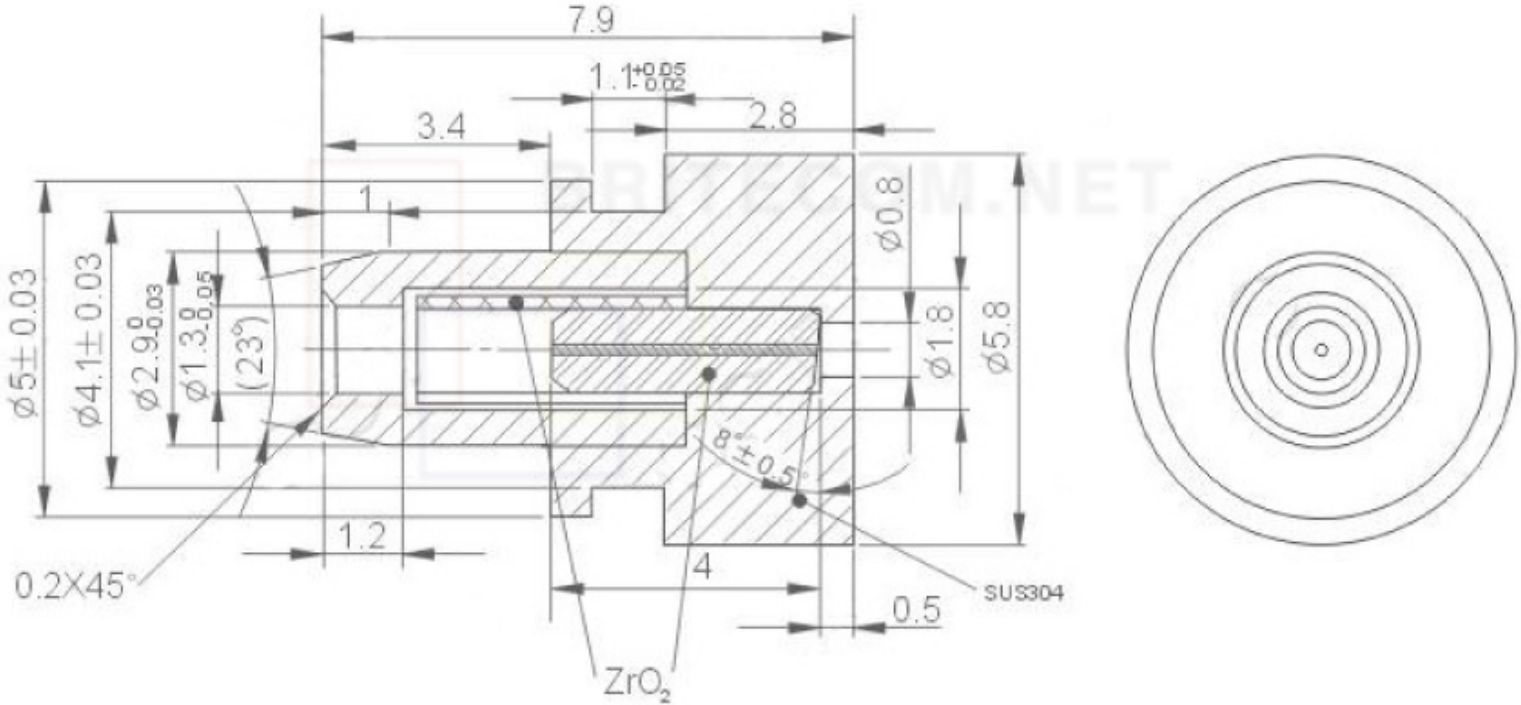
7.9
1.1
3.4
2.8
1
φ0.8
φ5.8
φ1.8
φ5±0.03
φ4.1±0.03
φ2.9
φ1.3
(23°)
8°±0.5
1.2
4
0.5
0.2X45°
SUS304
ZrO2